第2回スポーツ少年団軟式野球支部大会　兼
第50回和歌山県スポーツ少年団軟式野球大会　西牟婁支部予選

開　会　日　平成31年4月20日(土)			
会　　場	神島台運動場(山側)		
開　会　式	9:00	集合時刻	8:30
選手宣誓	朝来パワーズ　主将		
試　合　会　場			
A	神島台運動場(山側)		
B	神島台運動場(海側)		
C	鮎川若者広場		
D	東部小学校		
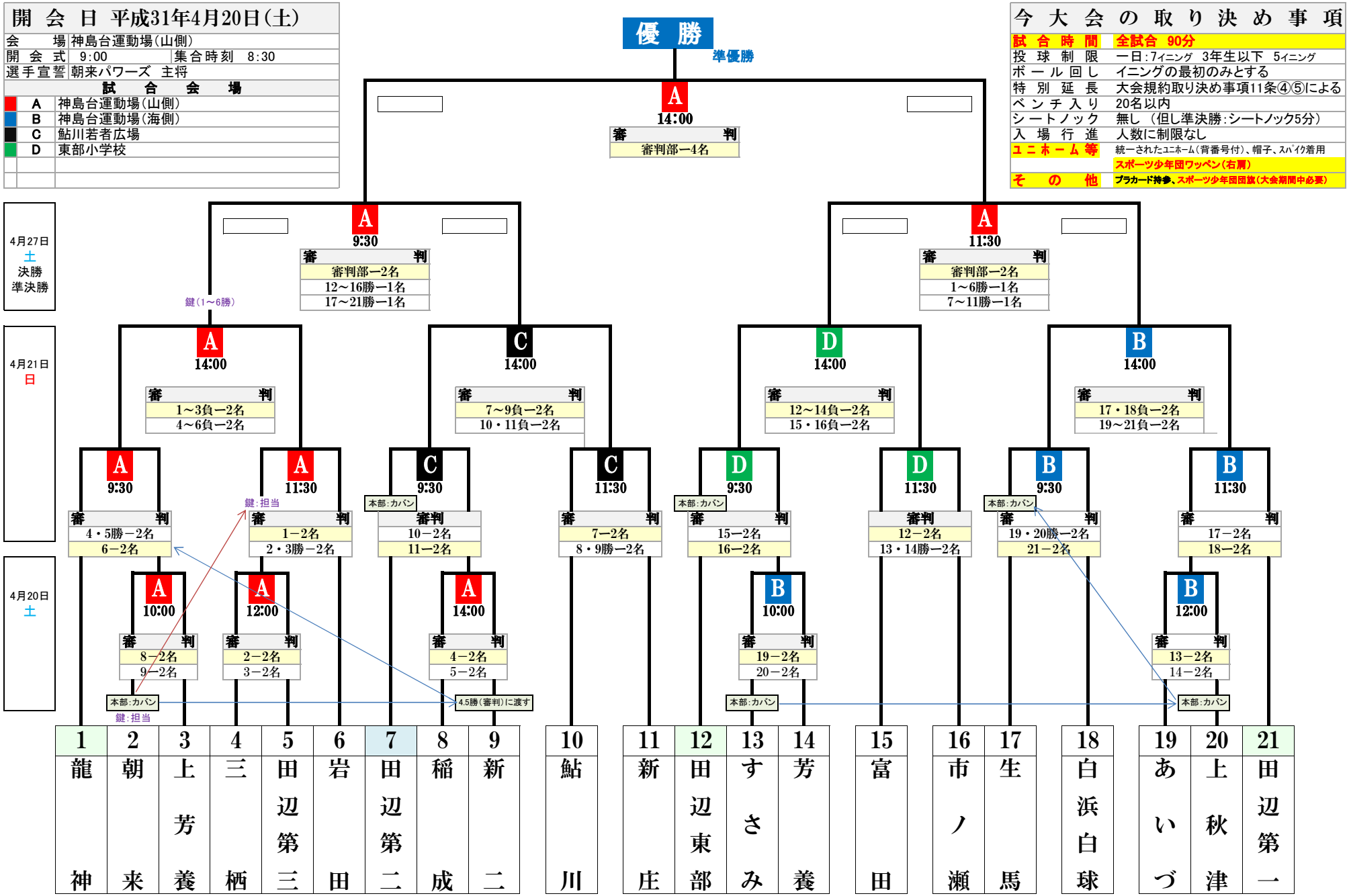
今　大　会　の　取　り　決　め　事　項	
試　合　時　間	全試合　90分
投　球　制　限	一日:7ｲﾆﾝｸﾞ　3年生以下　5ｲﾆﾝｸﾞ
ボ　ー　ル　回　し	イニングの最初のみとする
特　別　延　長	大会規約取り決め事項11条④⑤による
ベ　ン　チ　入　り	20名以内
シ　ー　ト　ノ　ッ　ク	無し　(但し準決勝:シートノック5分)
入　場　行　進	人数に制限なし
ユ　ニ　ホ　ー　ム　等	統一されたﾕﾆﾎｰﾑ(背番号付)、帽子、ｽﾊﾟｲｸ着用 スポーツ少年団ワッペン(右肩)
そ　の　他	プラカード持参、スポーツ少年団団旗(大会期間中必要)