第1回　和歌山ウエイブス杯争奪学童軟式野球大会
兼　第3回　ポップアスリート大会支部予選
兼　第16回代表決定戦支部予選（ナガセケンコー県大会へ出場）

3回終了時　（3･5分間のインターバル）
時計：止める
選手はベンチで休憩、グランド整備等
審判　本部で休憩（給水：各自用意）

開　会　日　令和5年6月24日（土）

会　　場	神島台運動場　海側		
開　会　式	8:30	集合時間 8:00	
選手宣誓	岩田シャークス　主将　出羽　清士朗		
試　合　会　場			
A	神島台運動場　海側		
B	神島台運動場　山側		
C	文里多目的広場（津波避難訓練　AM10:00～11:00）		
＊役員・審判部・①⑥⑦⑧～⑬のチーム（選手、指導者他）			
神島台鍵	初日：海側第1試合三塁側		
	準々決勝：山側第一試合1塁側		

前年度優勝　鮎川龍神少年野球クラブ
準　優　勝　田辺クラブ

今　大　会　の　取　り　決　め　事　項

試　合　時　間	A級　全試合　90分　（6イニング制）
投　球　制　限	大会開催要項（別表1）2.投球制限を採用
特　別　延　長	大会開催要項（別表1）1.投球制限を採用
コ　ー　ル　ド　ゲ　ー　ム	4回：10点　、　5回：7点差採用
シ　ー　ト　ノ　ッ　ク	令和5年度：1回戦よりとし、初戦に採用
ベ　ン　チ　選　手	25名以内とする
ユ　ニ　フ　ォ　ー　ム	統一（大会規約並びに取り決め事項）
入　場　行　進	人数に制限なし　（プラカード持参）
使　用　球	ケンコーJ号（大会本部で用意します）
そ　の　他	行進賞2チーム（24日：年間チャンピオン決定対象外）

熱　中　症　に　ご　注　意
役員・審判
飲み物は各自ご持参ください

審判の人員都合で変更の場合
一試合目　8:30
二試合目　10:30
三試合目　12:30
＊確定次第早めにラインで知らせる
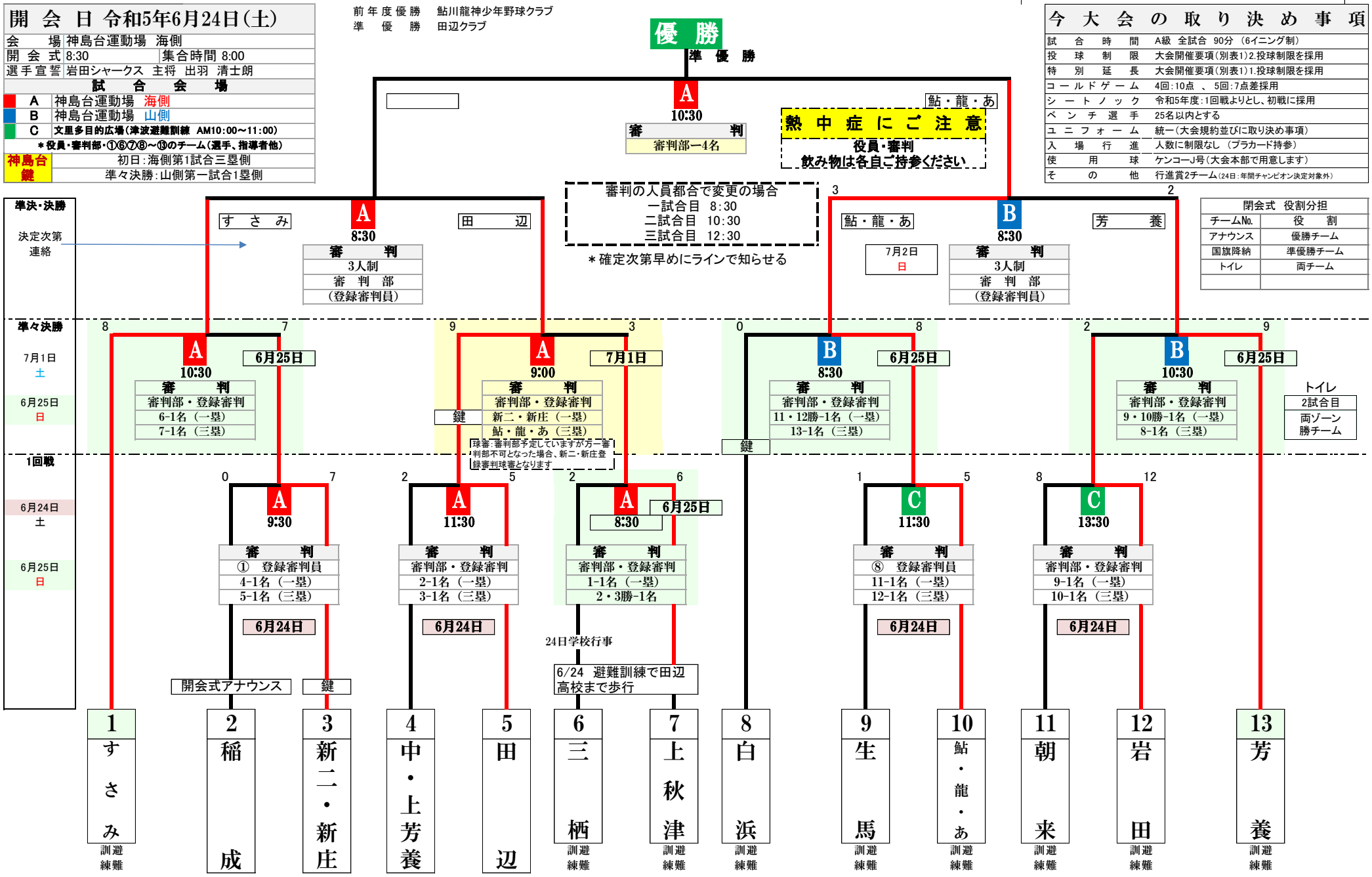
閉会式　役割分担	
チームNo.	役　割
アナウンス	優勝チーム
国旗降納	準優勝チーム
トイレ	両チーム